АБВГ.306461.001СБ

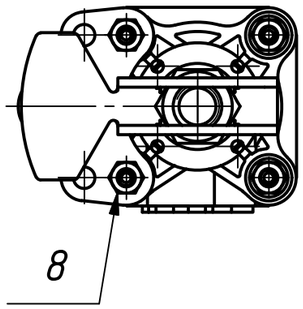

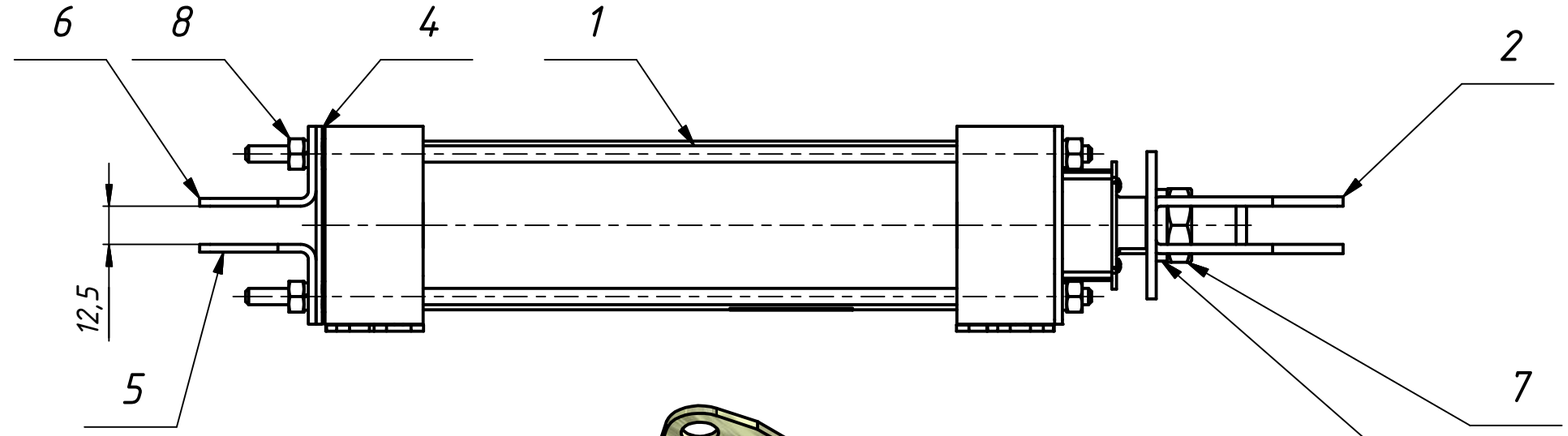

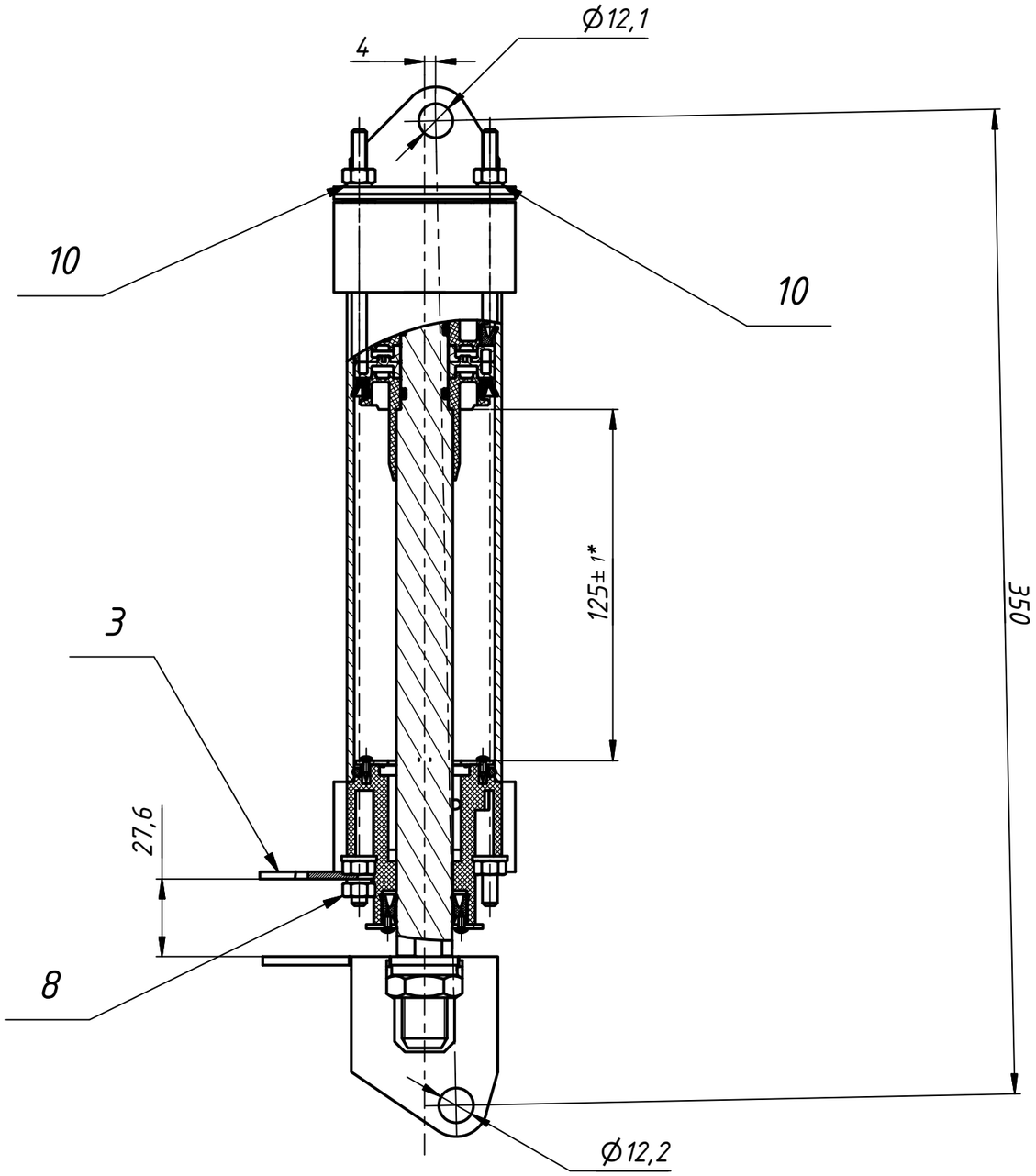

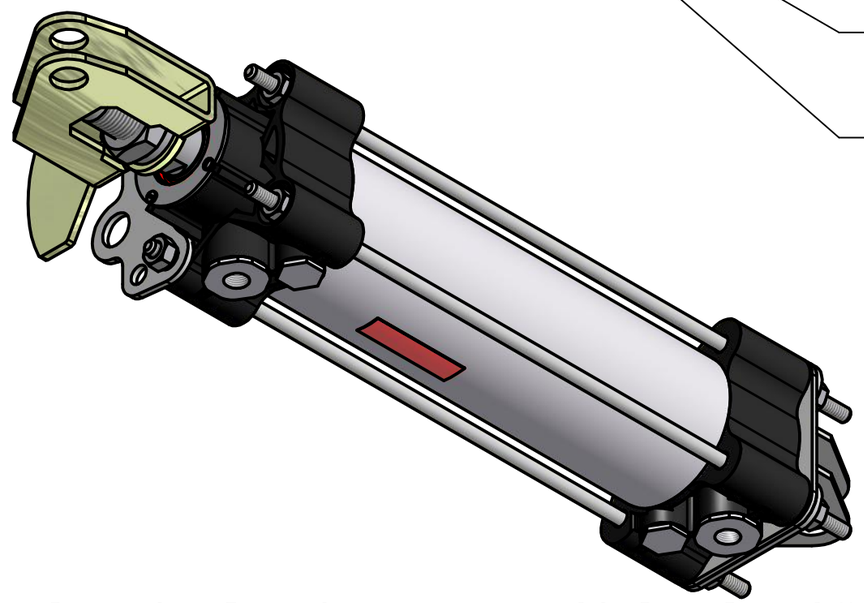

1. Все размеры для справок, обеспечиваются конструкцией входящих деталей. Контроль при проведении периодических испытаний и по требованию. .
2. * Ход поршня поз.3 должен быть плавным без заеданий. Проверку плавности хода производить подачей давления от 3кгс/см2 до 8кгс/см2 попеременно на оба входных отверстия цилиндра. .
3. После проверки на работоспособность цилиндр должен быть испытан на герметичность в водяной ванне под давлением от 3кгс/см2 до 8кгс/см2 . Утечка воздуха при подаче давления воздуха на оба входа цилиндра видимая, невооруженным глазом, не допускается.
4. Транспортировка при втянутом положении поршня поз.3. Входные отверстия на время транспортировки должны быть заклеены пластырем.
5. При поставке в качестве самостоятельной сборочной единицы комплектовать этикеткой.

					АБВГ.306461.001СБ			
					Пневмоцилиндр в сборе для привода 16N1X50/135T1A000 ред.от 21102013г	Лит	Масса	Масштаб
Изм	Лист	№ докум	Подп	Дата			0,9 кг	1:2
Разраб		Хрупов		10.09.2012		Лист	Листов	
Пров				10.09.2012				
Т контр						ООО ПРОГРЕСС ПНЕВМАТИК		
Нач отд								
Н контр				10.09.2012				
Утв				10.09.2012				

Перв. примен. | Справ. № | Подп. и дата | Инв. № дубл. | Взам. инв. № | Подп. и дата | Инв. № подл.

Копировал | Формат А